Inwestor: Powiat Nowosądecki/ Powiatowy Zarząd Dróg w Nowym Sączu	Nazwa inwestycji: Modernizacja drogi wewnętrznej przy Zespole Szkół Ponadpodstawowych im. Wincentego Witosa w Nawojowej (Etap II)		
Adres obiektu budowlanego:	Miejscowość: Nawojowa	Data: 07.2025 r.	Skala: 1:50
Nazwa rysunku:	Przekroje typowe		Nr rysunku: 2

PRZEKROJE TYPOWE
Skala 1:50

Przekrój typowy 1

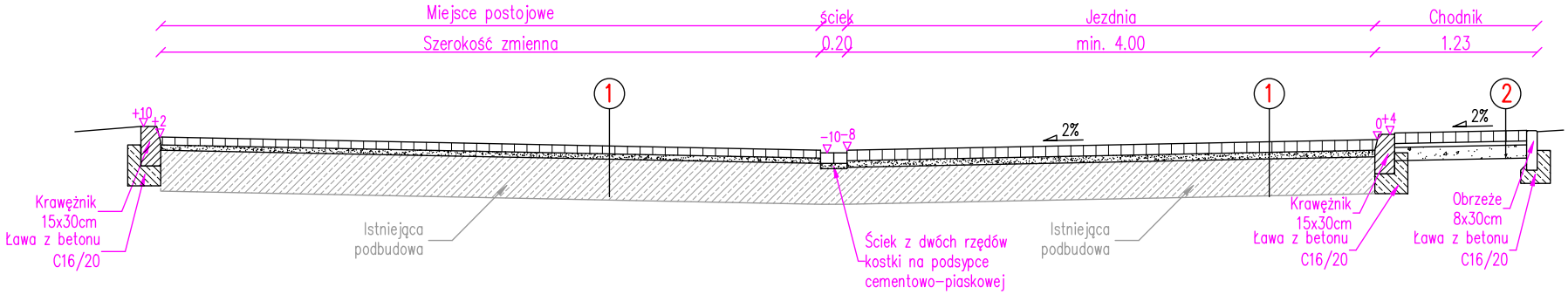

Przekrój typowy 2

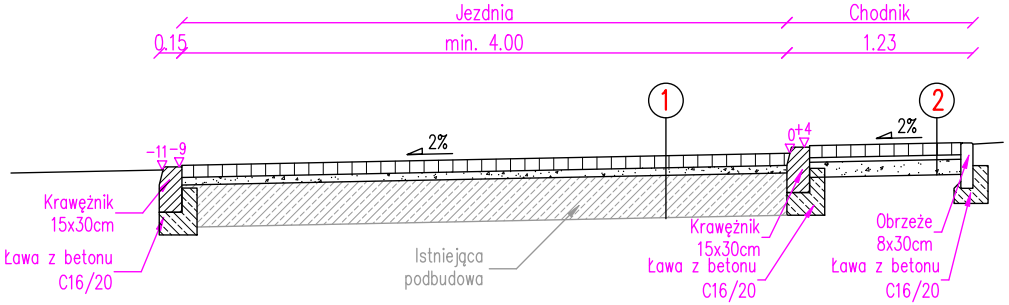

1

8cm	kostka brukowa betonowa
4cm	podsypka cementowo-piaskowa

2

8cm	kostka brukowa betonowa
4cm	podsypka cementowo-piaskowa
10cm	podbudowa z kruszywa łamanego